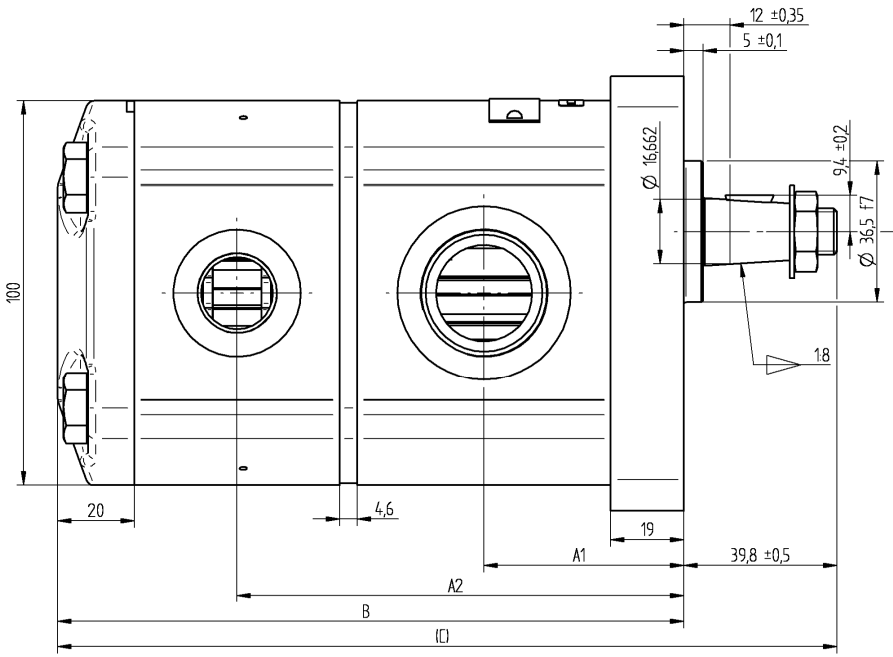

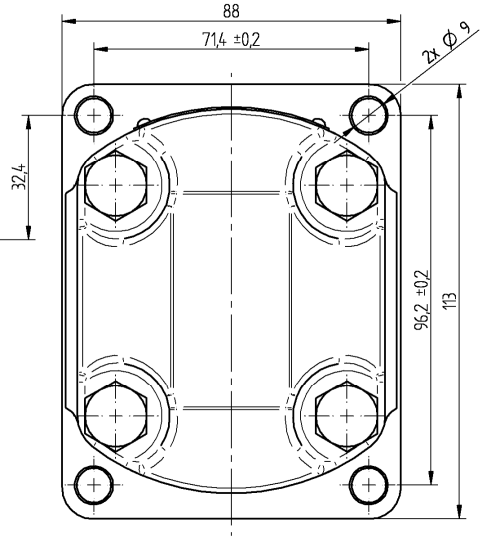

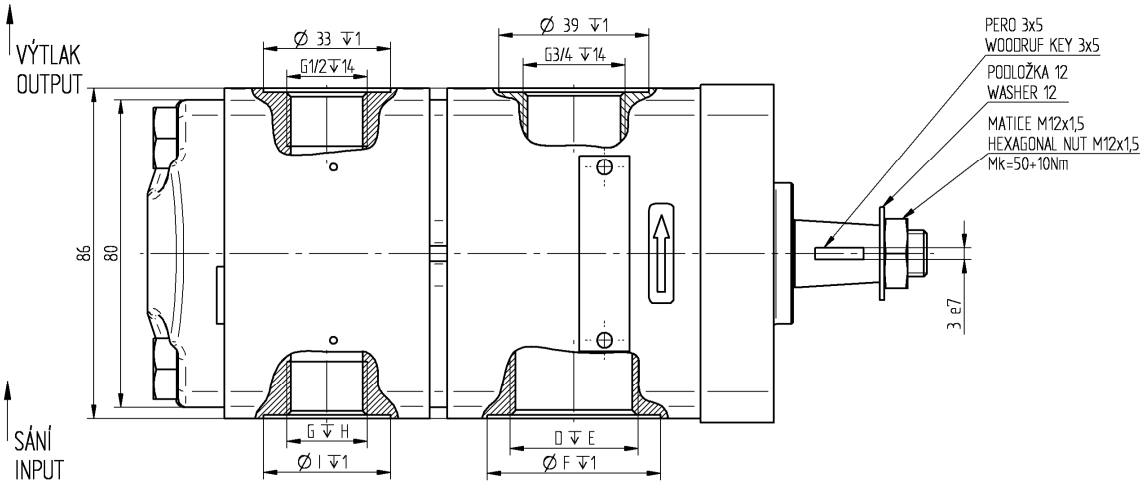

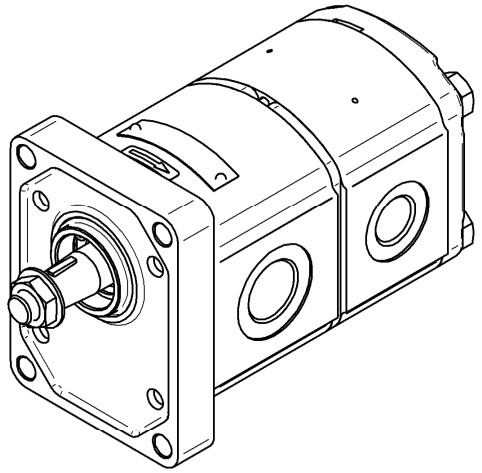

2. SMĚR OTÁČENÍ JE DÁN PŘI POHLEDU NA HNACÍ HŘÍDEL – ČERPADLO MŮŽE BÝT POUŽITO POUZE V UDANÉM SMĚRU OTÁČENÍ.
   ROTATION WAY IS GIVEN IN THE LOOK AT THE FREE SHAFT END – THE PUMP CAN BE USED IN GIVEN ROTATION ONLY.
1. ZOBRAZENO JE PRAVOTOČIVÉ ČERPADLO, U LEVOTOČIVÉHO JE SACÍ A VÝTLAČNÉ HRDLO ZAMĚNĚNO.
   THE CLOCKWISE PUMP IS DRAWN, THE INLET AND OUTLET BRANCHES OF THE ANTI-CLOCKWISE ARE EXCHANGED.

31 / 6	195 / 280	500 – 2300	PRAVOTOČIVÉ CLOCKWISE	63,7	138,1	183,2	223,0	G 1	18	45	G 1/2	14	33	T3-31/6R-R1C1-SG05G04/G03G03-N	184 9366
GEOMETRICKÝ OBJEM DISPLACEMENT [cm³]	MAX. TRVALÝ TLAK MAX. CONTIN. PRESSURE [bar]	ROZSAH OTÁČEK SPEED RATE [min⁻¹]	SMĚR OTÁČENÍ ROTATION [–]	A1	A2	B	C	D	E	F	G	H	I	ČÍSLO VÝKRESU (TYP) DRAWING NUMBER (TYPE)	ČÍSLO ZAKÁZKY PURCHASE CODE
				ROZMĚR DIMENSION [mm]											

Tento výkres je duševním majetkem firmy Jihostroj a.s. Nesmí být bez souhlasu soukromí kopírován, rozmnožován nebo poskytnut třetím osobám. Vyhrazujeme si veškerá práva.

Metoda zobrazování ISO-E	Vydání změny	Číslo změny	Datum	Podpis	Číslo verze 001	Číslo zakázky VIZ TAB. SEE THE TABLE
Všeobecný parametr drsnosti povrchu Ra [μm]	Rozměr [mm]	Vypracoval LIŠKOVÁ Ivana	Datum 22.8.2012	jihostroj AERO TECHNOLOGY & HYDRAULICS	
Neoznačené hrany a přechody bez otřepů, max. zaoblení R0,2 i 0,2x45° !		Schválil	Datum		
Všeobecné tolerance dle ČSN ISO 2768. Třída přesnosti :		Za materiálu	Číslo kopie		
		Číslo polotovaru			
Délkové rozměry podle ČSN ISO 2768m: ≤ 0,5 ± 0,1; > 3 ≤ 6 ± 0,2; > 6 ≤ 30 ± 0,5; > 30 ≤ 120 ± 0,8; > 120 ≤ 400 ± 1,2; > 400 ≤ 1000 ± 2; > 1000 ≤ 2000 ± 3; > 2000 ≤ 4000 ± 4		Hmotnost [kg]	Měřítko 1:1	Typ výrobku	Název ČERPADLO ZUBOVÉ DVOJITÉ TANDEM GEAR PUMP
		TAD - dft.			Číslo výkresu VIZ TABULKA SEE THE TABLE
					Formát výkresu A 2